Wandafzuigkap (60 cm)

WS60292JM Graphite

Uitvoering
- maximale afzuigcapaciteit 700 m^3/h
- geluidsniveau 61 dB(A) op stand 2
- geschikt voor afvoer naar buiten
- geschikt voor recirculatie, HR0013 bijbestellen
- verlichting 2 x 2,5 W LED spots

Bediening
- elektronische draaiknop
- 4 snelheden (inclusief intensiefstand)
- intensiefstand met automatische terugschakeling
- reinigingsindicatie vetfilter
- reinigingsindicatie koolstoffilter

Schoonmaakbaarheid
- 3 aluminium filters met RVS toplaag (in vaatwasser te reinigen)
- 1 koolstoffilter

Bijzonderheden
- vereiste hanghoogte boven gaskookplaat minimaal 65 cm
- vereiste hanghoogte boven inductiekookplaat minimaal 55 cm
- eenvoudig om te bouwen naar recirculatie met bijpassende accessoires

Technische specificaties
- energie efficiëntieklasse: B
- afvoer Ø 150 - 120 mm
- aansluitwaarde 260 W

Accessoires

HF2012	Recirculatie koolstoffilters (2 stuks)
HR0013	Recirculatiekit incl. geur- en fijnstoffilter (HF3001)
HF3001	Vervangend geur- en fijnstoffilter voor HR0013
HF4004	PlasmaMade filter

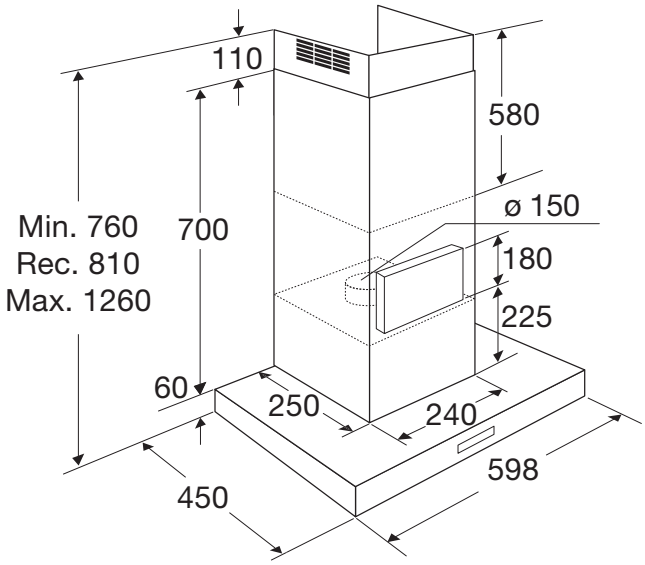

EANnr: 8715393384805

ATAG
we love to cook