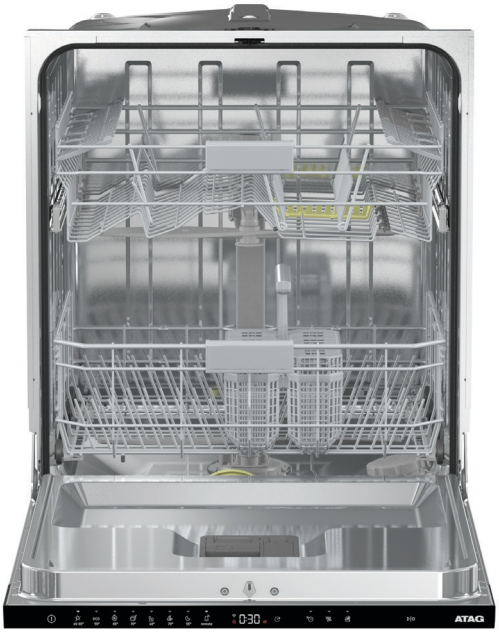

Vaatwasser, 14 couverts (60 cm)

VA2214MP sleepdeur

Uitvoering
- 14 couverts
- energielabel: C
- waterverbruik: 8,9 liter
- energieverbruik per 100 cycli: 74 kWh
- geluidsniveau: 44 dB(A)

Programma's en functies
- 8 programma's: eco 55°, Auto 45-65°, 1h 65°, intensief 70°, glas 40°, hygiëne 70°, nacht 55°, kort 20 min
- Auto 45-65°: de vaatwasser meet hoe vervuild de vaat is en stelt het waterverbruik en de temperatuur daarop af
- Speedwash: verkort de programmaduur
- glasbeschermingsfunctie
- uitgestelde starttijd: 1-24 uur
- zelfreinigingsprogramma
- automatische multi-tablet functie
- vloerprojectie aan/uit indicatie (1-kleur)

Bediening
- wit LED touch display
- zout en glansspoelmiddel indicatie

Interieur
- 2 lichtgrijze korven
- bovenkorf in hoogte verstelbaar met EasyLift systeem
- verstelbare bordensteunen
- messenhouder
- flexibel bestekmandje

Veiligheid
- extra veilig door aquastop/aquacontrol
- overloopbeveiliging

Bijzonderheden
- watersensor; verbruik nooit meer water dan nodig is
- automatische deuropening

Technische specificaties
- sleepdeur montage
- vanaf voorzijde instelbare achterpoot
- op ooghoogte in te bouwen
- aansluitwaarde: 1900 W

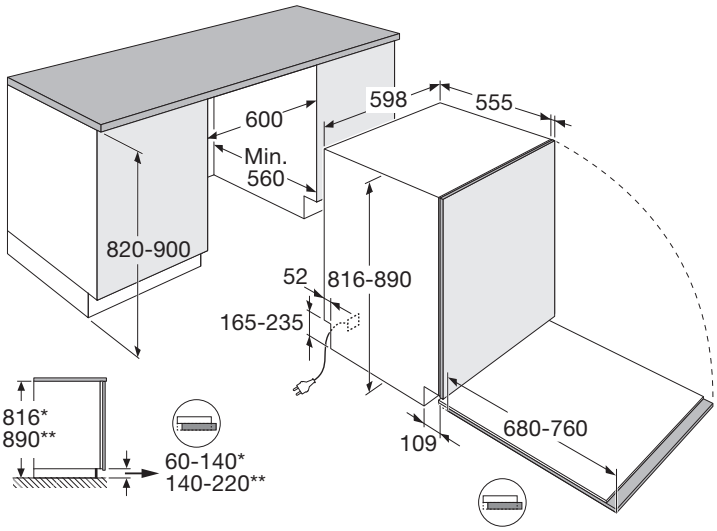

EANnr: 8715393356635

ATAG
we love to cook